VISION SCHWENKHEBEL HIGHLANDER MIT BETÄTIGUNG

Flacher Schwenkhebel mit Betätigung für Stangenschloss. Vision Highlander Design widersteht 1.000 Stunden Salzsprühtest und 45 Nm Drehmoment. Ausführung als „Turn-to-latch“, d. h. die Tür wird durch Drehung des Schlüssels verschlossen, sowie als „Push-to-latch“, d. h. bei Einlegen des Griffs in die Mulde verschließt eine federnd gelagerte Zunge den Griff automatisch. Der Griff ist verriegelbar und das federnd gelagerte Schloss öffnet sich bei Auslösen des Griffs. Geeignet für Türstärken von 0,8 bis 3,5 mm.

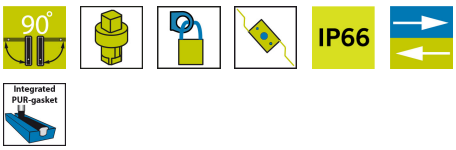

MATERIAL
Mulde: Zinc die cats, black coated or fibre glass reinforced polyamide (PA6GF30)
Griff: Zinkdruckguss mit schwarzem Strukturlack pulverbeschichtet oder Polyamid glasfaserverstärkt (PA6GF30)
Betätigung: Polyamid glasfaserverstärkt (PA6GF30)
Öse für Vorhangschloss: Stahl, verzinkt
Gelenkdorn: Edelstahl 303

ÄHNLICHE PRODUKTE
Rod latch systems: 1-008.04, 1-008.21, 1-008.25, 1-008.07
Schlüssel: 2-372, 2-370
Anderes Material: 6-010
Ähnliche Produkte: 1-004.13
Use the Index Code at industrilas.com

TESTS & STANDARDS
Lochbild: Version C
Normen: IP66, NEMA 4

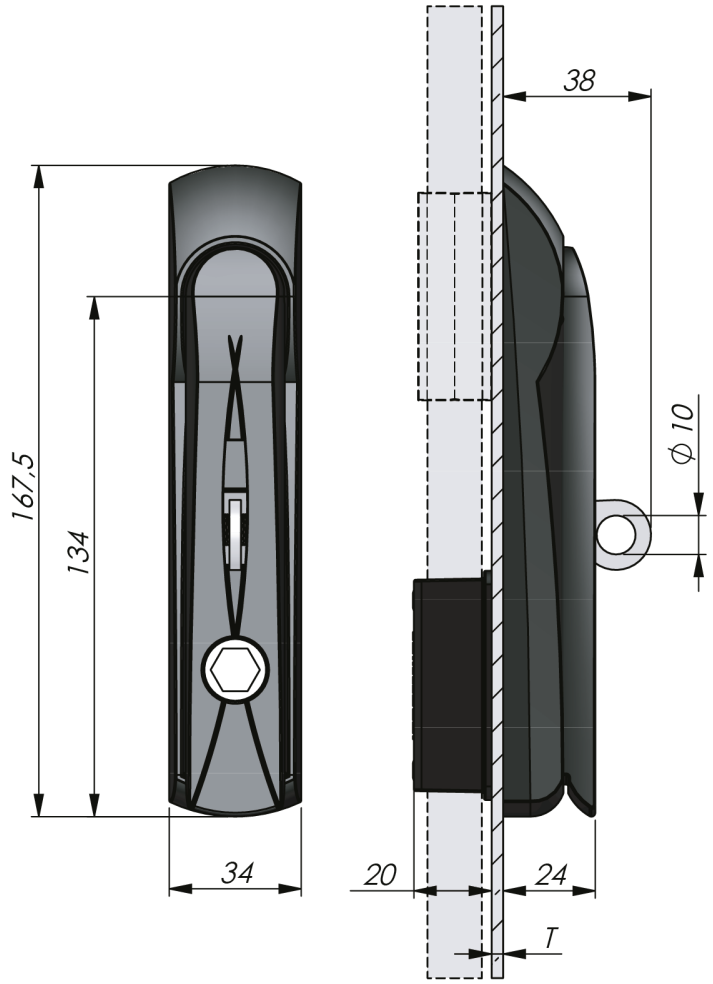

Industrilås
When access counts

Index Code: 1-004.03

A product number is created by combining the figures in each column (AAAAAAABC-DDDDE)

AAAAAAA	Material	B	Türstärke T	C	Öse	DDDD	Insert	E	Model
1216117	Griff GD-Zn / Mulde PA6	1	0,8 - 1,5 mm	0	No	9001	Sechskant 11	0	Turn-to-latch
1216417	Griff GD-Zn / Mulde GD-Zn	2	1,6 - 2,5 mm	1	Yes	9047	Recessed hex 8 / 3 mm pin	1	Push-to-latch
		3	2,6 - 3,5 mm						

Öse = Federnd gelagerte Öse für Vorhangschloss.

Version C

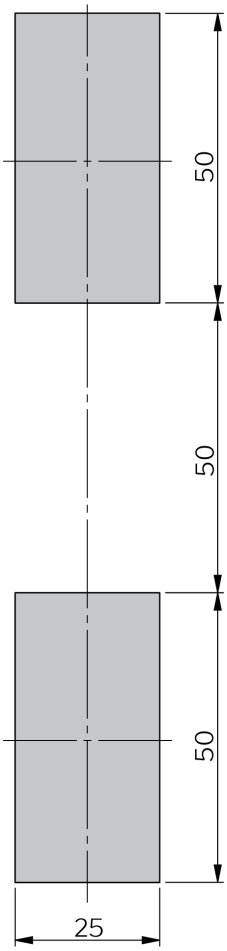

Index Code: 1-004.03